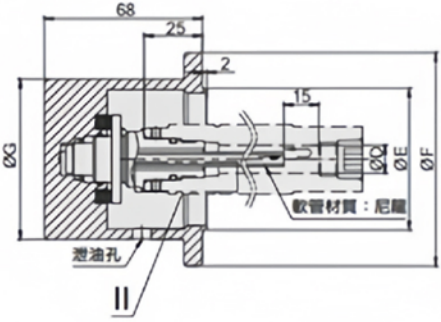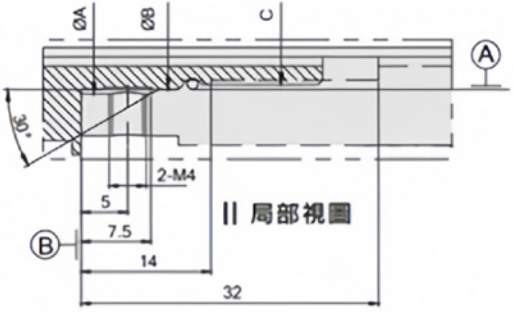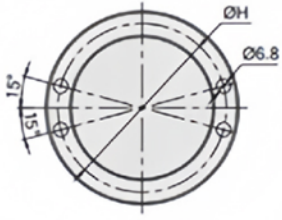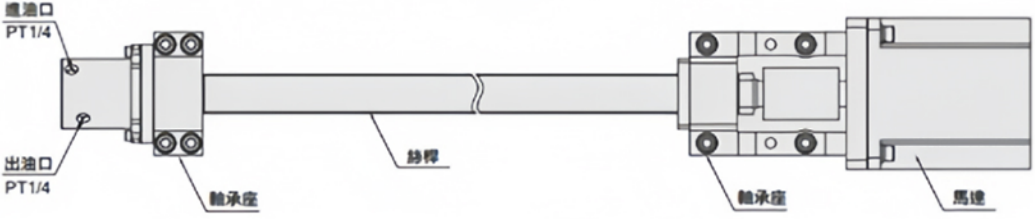型號	A	B	C	D	E	F	G	H	尼龍管
R030512M	14	13	M12×P1.0	8	56	85	60	75	外徑φ6×內徑φ4
R030516M	19	18	M16×P1.5	12	61	92	69	82	外徑φ6×內徑φ4
R030520M	23	22	M20×P1.5	15	71	104	79	92	外徑φ8×內徑φ6